断　面　図

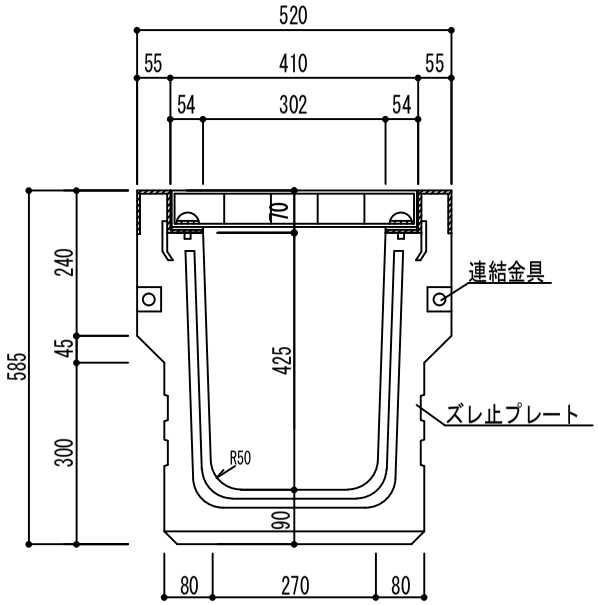

側　面　図

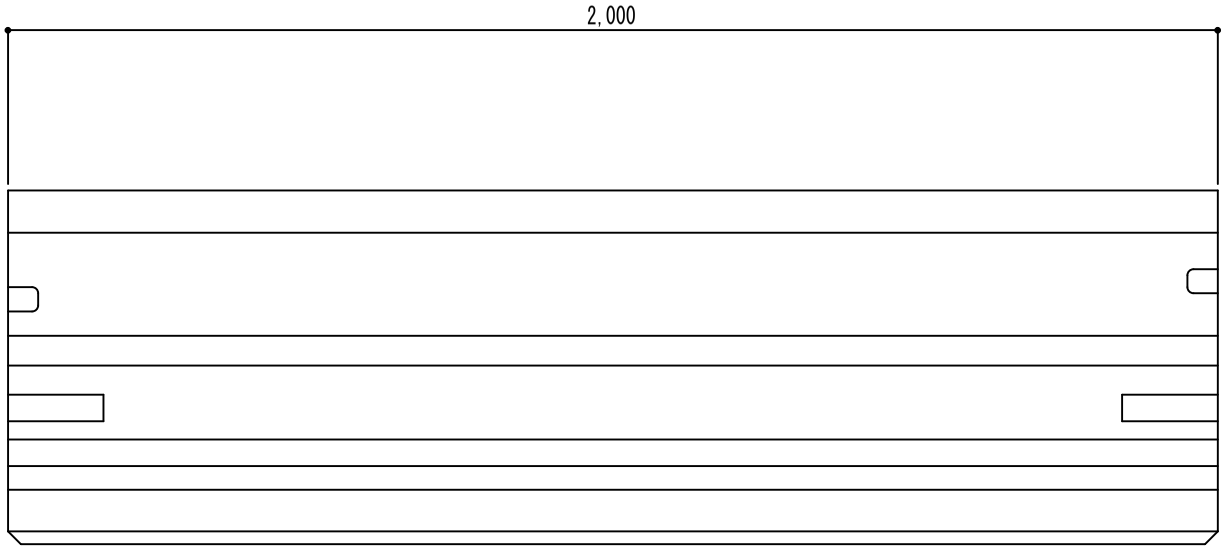

名　称	横断側溝ＧＩ　３００Ｂ	分　類		図　番		参考重量	605Kg	岩城ブロック工業株式会社